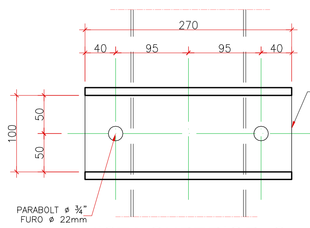

VISTA SUPERIOR: Compressão
COMPRESSÃO
ESC.: 1:7.5

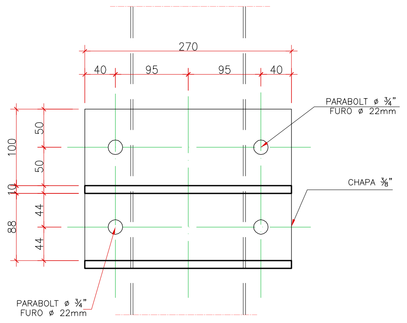

VISTA SUPERIOR: Tração
TRAÇÃO
ESC.: 1:7.5

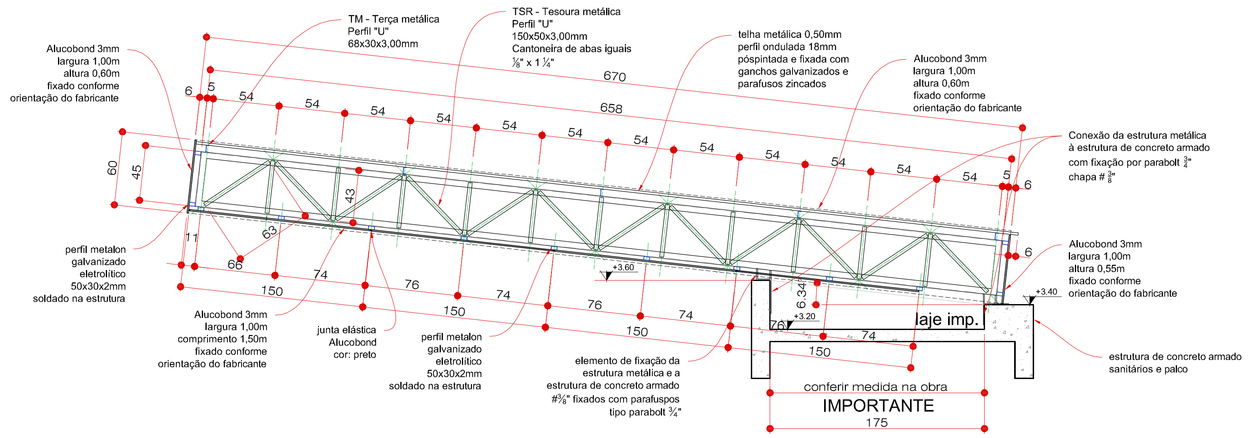

SECÇÃO COBERTURA PALCO
ESCALA 1:25

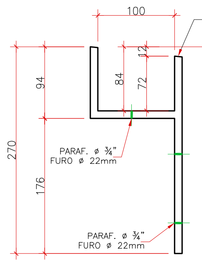

VISTA LATERAL
COMPRESSÃO
ESC.: 1:7.5

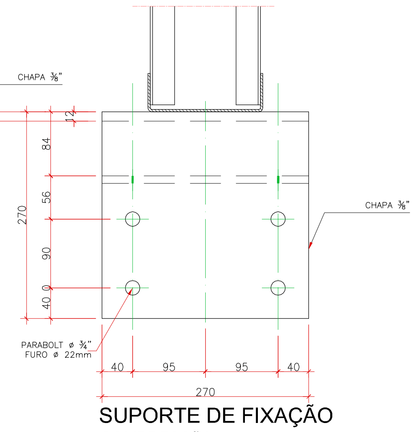

SUPORTE DE FIXAÇÃO
COMPRESSÃO
ESC.: 1:7.5

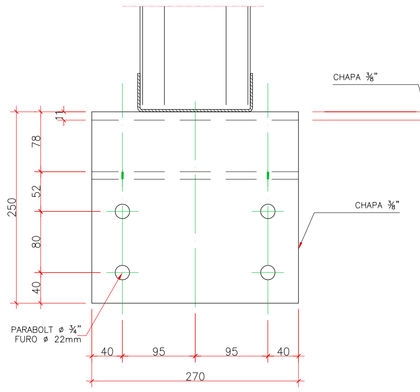

SUPORTE DE FIXAÇÃO
TRAÇÃO
ESC.: 1:7.5

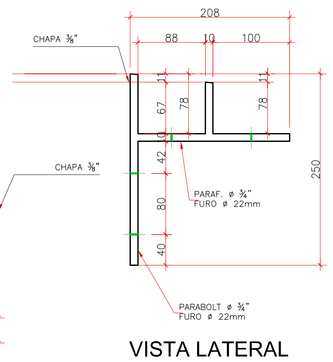

VISTA LATERAL
TRAÇÃO
ESC.: 1:7.5

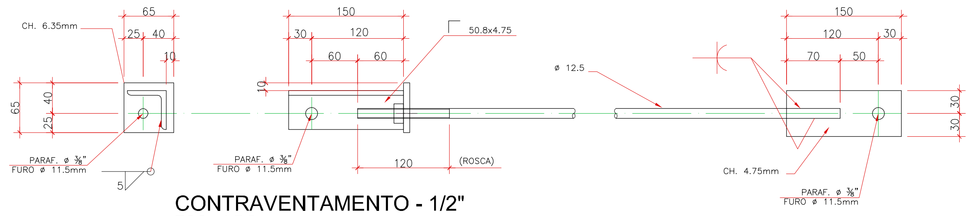

CONTRAVENTAMENTO - 1/2"
ESC.: 1:7.5

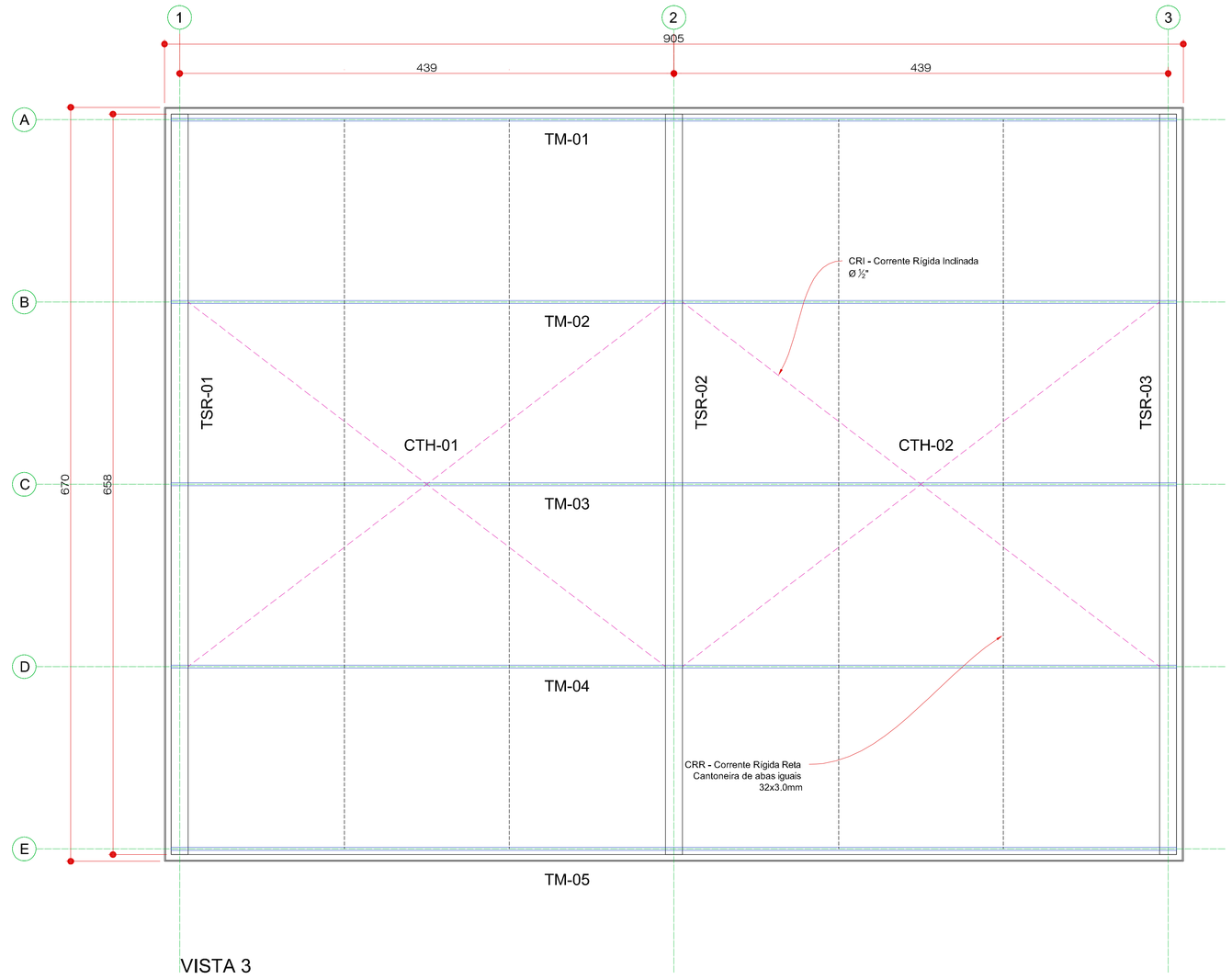

VISTA 3
ESCALA 1:25

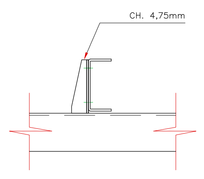

SECÇÃO 1
Escala 1:2,5

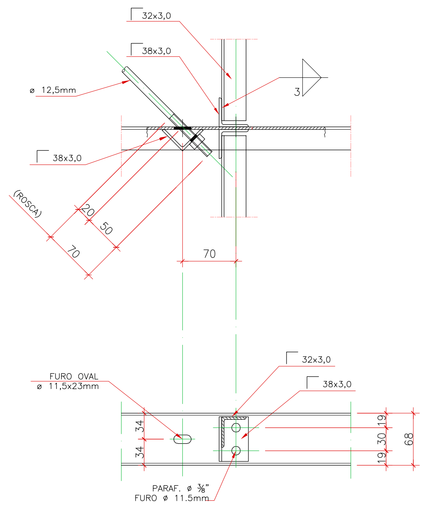

DETALHE DE
FIXAÇÃO DAS CORRENTES P/127mm
Escala 1:2,5

LEGENDA:

TM - TERÇAS METÁLICAS
CR 127x50x17x2,65mm

TSR - TESOURAS METÁLICAS
(ver detalhes específicos)

CRI - CORRENTE RÍGIDA INCLINADA
Ø 1/2"

CRR - CORRENTES RÍGIDAS RETAS
Ferro Cantoneira: 32x3,0mm

RELAÇÃO DE MATERIAL

PESO: 1.091,10kg

MATERIAL	BITOLA	DIMEN.	P. UNIT.	P. TOTAL
PERFIL "U"	⊏ 150x50x3,00mm	43,00m	4,83	207,7
PERFIL "U"	⊏ 68x30x3,00mm	44,80m	2,98	133,5
CANTONEIRA DE ABAS IGUAIS	Γ 1 1/4" x 1/8" (32x3.0mm)	154,10m	1,56	239,6
CANTONEIRA DE ABAS IGUAIS	Γ 1 1/2" x 3/16" (38x3.0mm)	4,80m	1,88	9,0
FERRO REDONDO	Ø 1/2"	22,20m	1,22	27,1
METALON	▯50x30x2mm	144,50m	2,41	348,00
CHAPARIA	# ⅜" (9,50mm)	0,85m²	76,16	64,7
CHAPARIA	# 3/16" (4,75mm)	0,25m²	38,00	9,5
MISCELÂNEAS	-	-	-	150,0

O PESO TOTAL INFORMADO ESTÁ CONSIDERADO 5,0% NO TOTAL

- REVESTIMENTO DA FACHADA:
Alucobond ou similar, espessura 3mm, nas dimensões 1000x1500mm, na cor alumínio, com aplicação conforme orientação técnica do fabricante.

- COBERTURA:
Telha Ondulada 18mm x 0,50mm, em galvalume, pré-pintada na cor branca, na face superior.

NOTAS GERAIS

1 - MEDIDAS EM MILÍMETROS E CENTÍMETROS;
2 - A LISTA DE MATERIAL É APENAS INDICATIVA, SENDO DE RESPONSABILIDADE DO FORNECEDOR A VERIFICAÇÃO DA MESMA PARA ELABORAR A SUA PROPOSTA;
3 - TODAS AS MEDIDAS DEVERÃO SER CONFIRMADAS NA OBRA, SENDO RESPONSABILIDADE DO FABRICANTE A VERIFICAÇÃO DAS DIMENSÕES DO PROJETO ANTES DA FABRICAÇÃO;
4 - TODOS OS ITENS QUE COMPÕEM A ESTRUTURA METÁLICA TERÃO OBRIGATORIAMENTE DUAS CONDIÇÕES PARA ADENTRAR A OBRA:
4.1 - **PEÇAS QUE NECESSITAM DE SOLDA**: SERÃO EXECUTADAS EXCLUSIVAMENTE FORA DA OBRA E DAS CERCANIAS DA MESMA, DEVERÃO EXCLUSIVAMENTE SER EXECUTADOS DENTRO DA EMPRESA EXECUTORA. NÃO SERÃO ADMITIDOS EM HIPÓTESE ALGUMA OS SERVIÇOS DE SOLDA DENTRO DA OBRA.
4.2 - JUNÇÃO E MONTAGEM DA ESTRUTURA: DEVERÃO OBRIGATORIAMENTE SER PARAFUSADOS, CONFORME DETALHES ESPECÍFICOS;
5 - OS CONJUNTOS ESTRUTURAIS (TESOURAS, CONTRAVENTAMENTOS, CORRENTES RÍGIDAS, PILARES, ETC) DEVERÃO VIR PARA A OBRA NA CONDIÇÃO ESPECIFICADA ACIMA;
6 - **TRATAMENTO ANTICORROSÃO:** TODAS AS PEÇAS METÁLICAS DEVERÃO RECEBER TRATAMENTO CONTRA A CORROSÃO, OBSERVANDO-SE NO MÍNIMO:
a) Limpeza da superfície que deverá ser feita através de escovamento, aplicação de solventes e jateamento;
b) Aplicação de primer adequado ao material;
c) Camada intermediária ou primeira demão;
d) Camada final ou segunda demão;
e) Empregar materiais de primeira linha;

7 - CONVENÇÃO E DETALHES:
5 / 3

CONVENÇÕES

ESPECIFICAÇÕES DE MATERIAL (TÍPICO EXCETO ANOTADO)

PARAFUSOS	FUROS			
Ø 3/8"	11,5 mm	PERFIS LAMINADOS	ASTM A-36
Ø 7/16"	12,5 mm	PERFIS SOLDADOS	ASTM A-36
Ø 1/2"	14,5 mm	PERFIS EM CHAPA DOBRADA	SAE 1010 - 1020
Ø 5/8"	18,0 mm	PERFIS REDONDOS	SAE 1010 - 1020
Ø 3/4"	21,0 mm	PERFIS REDONDOS P/ CHUMBADORES	ASTM A-36
Ø 7/8"	24,0 mm	CHAPA LISA PRETA FINA	SAE 1010 - 1020
Ø 1"	27,0 mm	CHAPA LISA PRETA GROSSA	ASTM A-36
		PARAFUSO C/ ARRUELA	ASTM A-307
		FERRO CHATO	ASTM A-36
		ELETRÓDOS	AWS E 7018

TODAS AS MEDIDAS DEVEM SER CONFERIDAS NA OBRA

NOTAS:
1. EM CASO DE DIVERGÊNCIAS ENTRE O DESENHO E AS COTAS APRESENTADAS, PREVALECERÃO OS VALORES INDICADOS NAS COTAS.
2. ANTES DO INÍCIO DOS TRABALHOS FAZ-SE NECESSÁRIO O PERFEITO ENTENDIMENTO DO PROJETO. EM CASO DE DÚVIDAS FAVOR CONSULTAR O AUTOR DO PROJETO.

ALTERAÇÕES:

Data	Descrição	Conferido

ESTE ESPAÇO PERTENCE A P.M.SCHROEDER

OBRA
PROJETO PARA EXECUÇÃO DE UMA PRAÇA NO MUNICÍPIO DE SCHROEDER-SC

PROPRIETÁRIO
PREFEITURA MUNICIPAL DE SCHROEDER - SC

REFERÊNCIA
DETALHAMENTO DA ESTRUTURA METÁLICA DO PALCO

FOLHA
PM01
PRANCHA 17.190.11

DESENHO
IVANI/JAQUELINE

ARQUIVO
Palco.dwg

DATA
JANEIRO/2012

prefeitura@schroeder.sc.gov.br
Fone 47 3374-1191 , Schroeder , SC

ivan@ujalon.com.br
Fone/Fax: 41 3014-7473 , Curitiba , Paraná.

PROPRIETÁRIO: Prefeitura Municipal de Schroeder

AUTOR DO PROJETO: Ivan Luciano Lupion
Arquiteto e Urbanista - CREA PR 81740/D

RESPONSÁVEL TÉCNICO PELA OBRA