TAMPA DE CONCRETO - ARMADO (22 MPa)

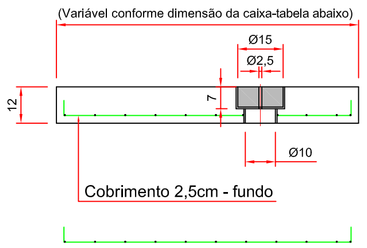

Malha - N1 5,0mm - a cada 10cm (variavel conforme dimensão da caixa)

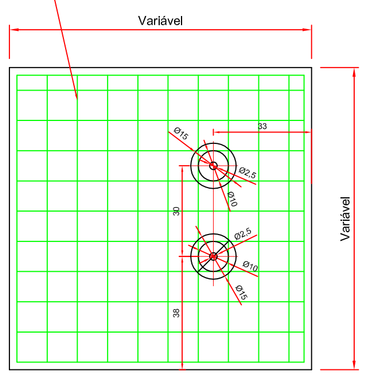

Escala: s/e

Desenho da caixa de ligação

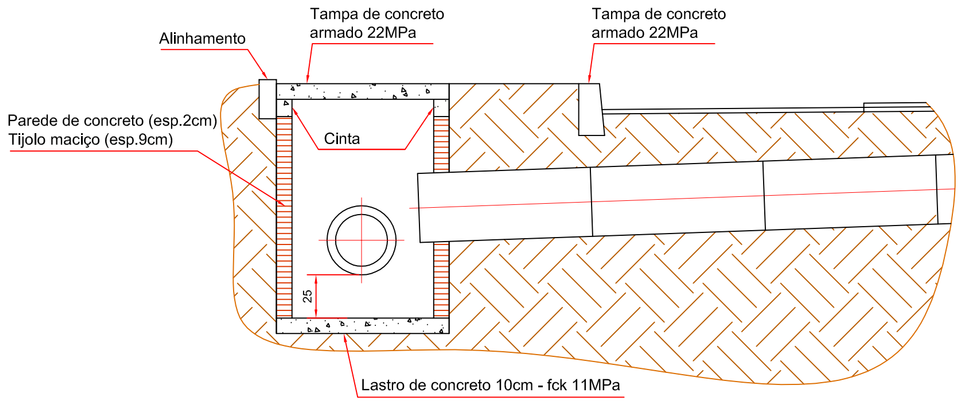

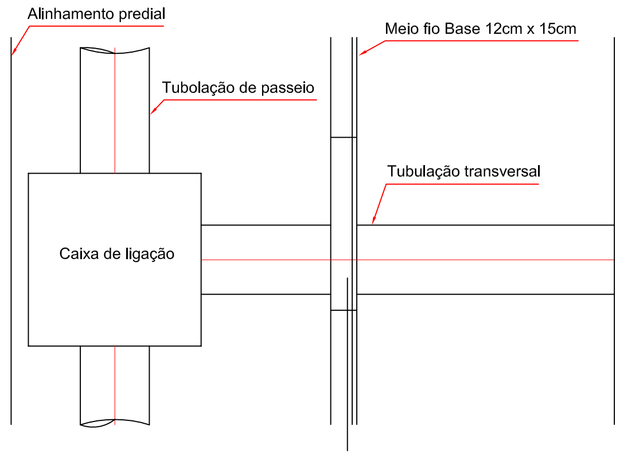

DETALHE
CAIXA DE LIGAÇÃO

Tipo	Diâmetro - Dimensões		Tampa	Dimensões
CL-1	40 e 60	100x100x9cm	simples	100x100x10cm
CL-2	80 e 100	140x140x9cm	dupla	70x140x10cm
CL-3	120	160x160x9cm	dupla	80x160x10cm

Escala: s/e

Detalhe da caixa coletora

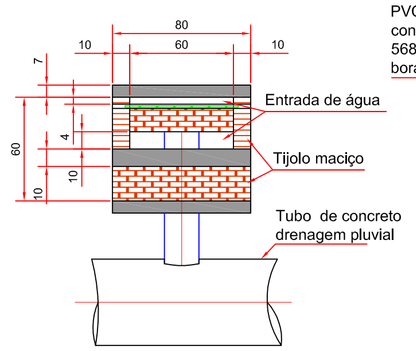

Corte BB

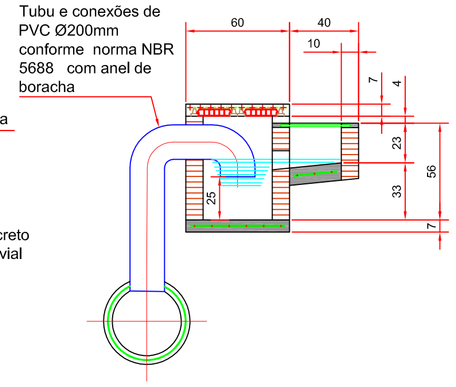

Corte AA

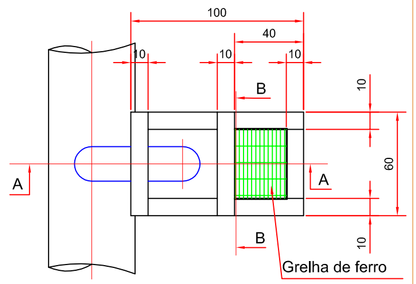

Caixa coletora vista superior

Escala: 1/20

DETALHE - ARMADURA - TAMPA E CINTA

CINTA - (15 MPa)
(9 x 10cm)

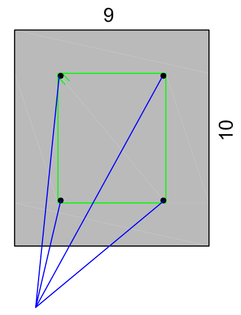

4 N2 6,3mm - variável conforme caixa - tabela abaixo

4 N2 6,3mm - variável conforme caixa - tabela abaixo

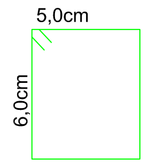

Estribo N1 5,0mm
a cada 20cm (24,0cm)

Escala: 1/2

Meio-Fio - Pré-moldado - Concreto

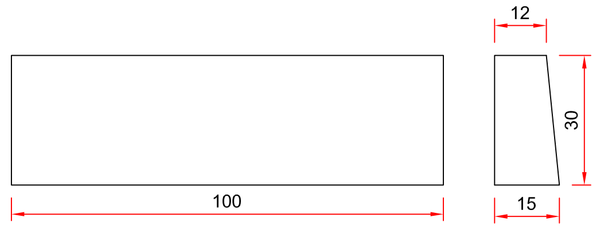

Meio-Fio - Pré-moldado Concreto Com encaixe para caixa coletora

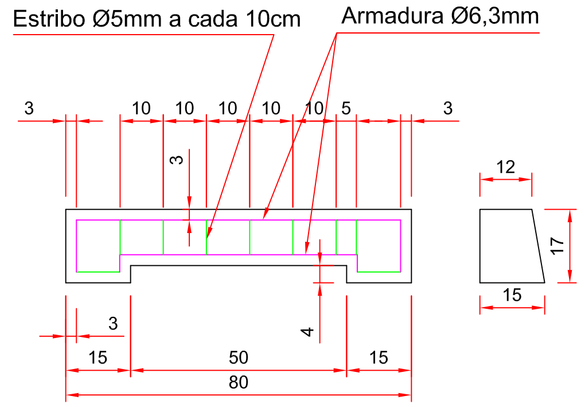

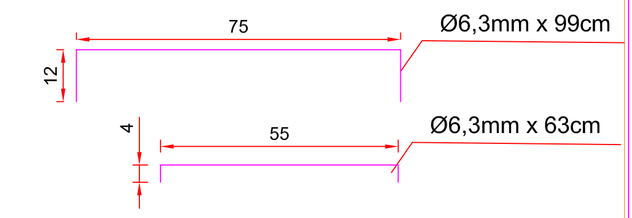

Escala: 1/10

DRENO – TIPO XVI

ESCALA 1/25

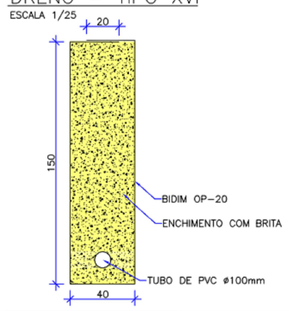

ESCAVAÇÃO m^3/m	BIDIM OP-20 BRITA kg/m	ENCHIMIMENTO DE BRITA m^3/m	TUBO DE PVC ø100mm m/m
0,60	0,86	0,59	1,00

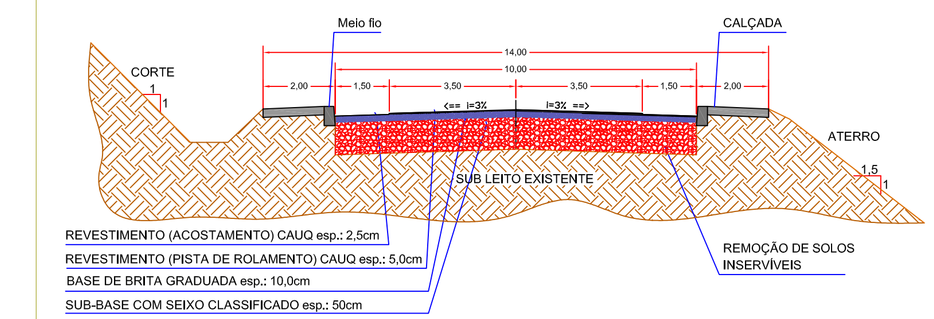

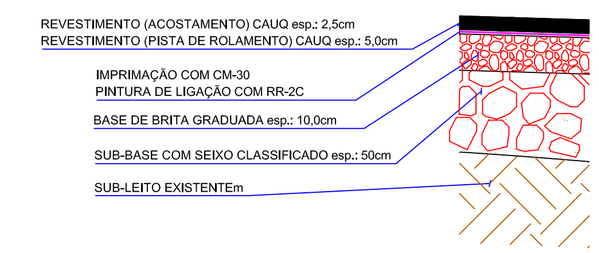

Escala: s/e

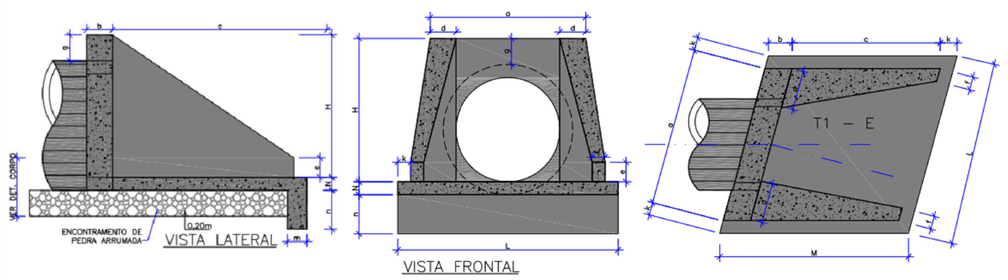

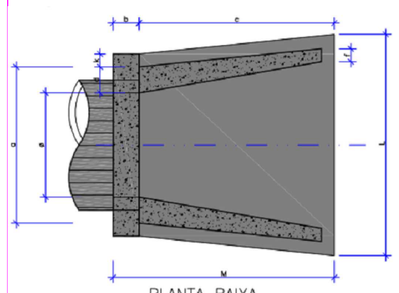

BSTC	a	b	c	d	e	f	g	k	m	n	H	L	M	N	VOLUME CONCRETO m^3	FORMA m^2	ENROC. PEDRA ARRUM.
BSTC ø0,80	1,20	0,20	1,40	0,20	0,15	0,10	0,20	0,10	0,15	0,30	1,10	1,70	1,70	0,10	0,813	4,88	0,440
BSTC ø1,00	1,40	0,20	1,71	0,20	0,20	0,15	0,20	0,10	0,15	0,30	1,32	2,20	2,01	0,10	1,225	6,96	0,686
BSTC ø1,20	1,60	0,20	1,87	0,20	0,25	0,15	0,20	0,10	0,15	0,30	1,63	2,46	2,17	0,10	1,393	9,52	0,836
BSTC ø1,50	2,10	0,20	2,30	0,30	0,30	0,20	0,20	0,10	0,15	0,30	1,85	3,00	2,60	0,10	2,580	14,32	1,325
BSTC ø2,00	2,80	0,20	2,90	0,40	0,40	0,30	0,20	0,10	0,15	0,30	2,35	4,60	3,20	0,10	4,684	23,64	2,280
BSTC ø0,60	1,00	0,20	1,10	0,20	0,15	0,10	0,20	0,10	0,15	0,30	0,88	1,60	1,40	0,10	0,559	4,27	0,338

Modelo genérico para tubulação de ruas

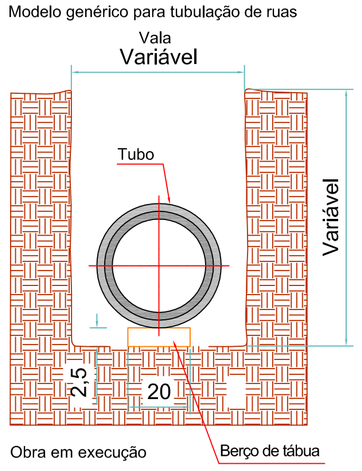

Obra em execução

Modelo genérico para tubulação de ruas

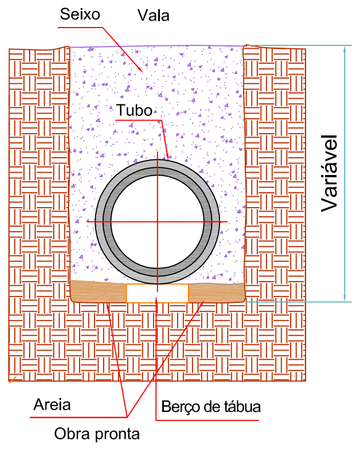

Obra pronta

DETALHE GENÉRICO DA EMBOCADURA

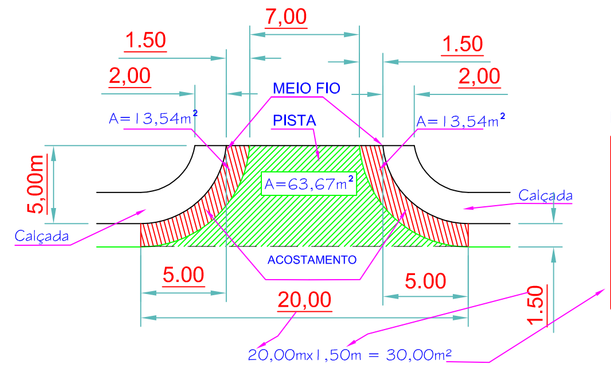

DADOS TÉCNICOS DA EMBOCADURA

Á. de pista =63,67m²
Á. de acostamento: 13,54m²x2=27,08m²
Área total de embocadura=90,75m²
Perímetro do meio fio=15,07m

*Observação descontar 2,92m² de 30,00m² - 27,08m² = 2,92m²

ASSENTAMENTO DE TUBOS

ESCALA 1/25

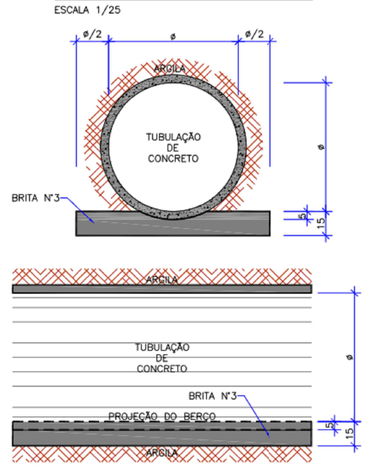

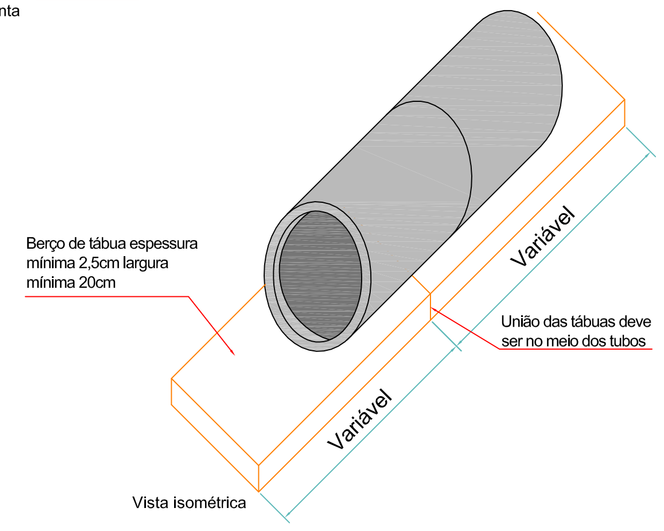

Detalhe:
O espaçamento máximo deverá ser 2% do diâmetro do tubo

Ø	Espaçamento máximo
40	0,8cm
60	1,2cm
80	1,6cm

CÓDIGO	ESCONSIDADE ⟶			TABELA DE DIMENSÕES																							CONSUMO DE MATERIAL PARA UMA UNIDADE	
	α^1	α^2	β^1	a	b	c	d_1	d_2	e	f	g	H	i	j	k	l	m	n	o	N	q	x	y	z_1	z_2	L	M	CONCRETO (m^3)	FORMAS (m^2)	ENROC. PEDRA ARRUMADA(m^3)
BUEIRO SIMPLES TUBULAR ø60																														
72380	15°	15°	30°	1,08	0,20	1,10	0,28	0,20	0,15	0,10	0,20	0,88	1,55	1,35	0,10	1,10	0,15	0,30	1,10	0,10	0,20	1,10	0,00	0,14	0,20	2,04	1,40	0,666	5,378	0,415
72390	15°	20°	30°	1,11	0,20	1,10	0,31	0,20	0,15	0,10	0,20	0,88	1,71	1,47	0,10	1,10	0,15	0,30	1,11	0,10	0,20	1,31	−0,09	0,12	0,19	2,13	1,40	0,713	5,452	0,430
72400	15°	30°	25°	1,14	0,20	1,10	0,34	0,20	0,15	0,10	0,20	0,88	1,91	1,63	0,10	1,14	0,15	0,30	1,19	0,10	0,20	1,57	−0,29	0,11	0,19	2,18	1,40	0,770	5,925	0,440
BUEIRO SIMPLES TUBULAR ø80																														
72480	15°	15°	30°	1,40	0,20	1,40	0,35	0,25	0,15	0,10	0,20	1,10	1,97	1,72	0,10	1,40	0,15	0,30	1,40	0,10	0,25	1,40	0,00	0,14	0,20	2,54	1,70	1,076	7,583	0,642
72490	15°	20°	30°	1,43	0,20	1,40	0,38	0,25	0,15	0,10	0,20	1,10	2,17	1,87	0,10	1,40	0,15	0,30	1,42	0,10	0,25	1,66	−0,12	0,12	0,19	2,65	1,70	1,154	7,925	0,663
72500	15°	30°	25°	1,48	0,20	1,40	0,43	0,25	0,15	0,10	0,20	1,10	2,44	2,08	0,10	1,44	0,15	0,30	1,50	0,10	0,25	1,99	−0,37	0,11	0,19	2,72	1,70	1,275	8,406	0,682
BUEIRO SIMPLES TUBULAR ø100																														
72630	15°	15°	30°	1,72	0,20	1,71	0,42	0,30	0,20	0,15	0,20	1,32	2,41	2,11	0,10	1,71	0,15	0,30	1,71	0,10	0,30	1,71	0,00	0,17	0,25	3,13	2,01	1,714	10,481	0,939
72640	15°	20°	30°	1,76	0,20	1,71	0,46	0,30	0,20	0,15	0,20	1,32	2,66	2,30	0,10	1,71	0,15	0,30	1,73	0,10	0,30	2,03	−0,14	0,16	0,24	3,29	2,01	1,856	10,996	0,976
72650	15°	30°	25°	1,83	0,20	1,71	0,52	0,31	0,20	0,15	0,20	1,32	2,98	2,55	0,10	1,77	0,15	0,30	1,85	0,10	0,30	2,44	−0,45	0,14	0,24	3,37	2,01	2,077	11,715	1,004
BUEIRO SIMPLES TUBULAR ø120																														
72780	15°	15°	30°	2,04	0,20	1,87	0,49	0,35	0,25	0,15	0,20	1,63	2,64	2,29	0,10	1,87	0,15	0,30	1,87	0,10	0,35	1,87	0,00	0,17	0,25	3,49	2,17	2,392	13,826	1,157
72790	15°	20°	30°	2,09	0,20	1,87	0,54	0,35	0,25	0,15	0,20	1,63	2,90	2,48	0,10	1,87	0,15	0,30	1,90	0,10	0,35	2,22	−0,16	0,16	0,24	3,66	2,17	2,638	14,427	1,202
72800	15°	30°	25°	2,17	0,20	1,87	0,61	0,36	0,25	0,15	0,20	1,63	3,26	2,76	0,10	1,93	0,15	0,30	2,02	0,10	0,35	2,67	−0,50	0,14	0,24	3,75	2,17	2,973	15,392	1,236
BUEIRO SIMPLES TUBULAR ø150																														
72910	15°	15°	30°	2,46	0,20	2,30	0,56	0,40	0,30	0,20	0,20	1,85	3,25	2,85	0,10	2,30	0,15	0,30	2,30	0,10	0,40	2,30	0,00	0,21	0,30	4,31	2,60	3,676	18,227	1,707
72920	15°	20°	30°	2,52	0,20	2,30	0,62	0,40	0,30	0,20	0,20	1,85	3,57	3,09	0,10	2,30	0,15	0,30	2,33	0,10	0,40	2,74	−0,20	0,19	0,29	4,52	2,60	4,017	19,119	1,774
72930	15°	30°	25°	2,60	0,20	2,30	0,69	0,41	0,30	0,20	0,20	1,85	4,00	3,43	0,10	2,38	0,15	0,30	2,48	0,10	0,40	3,28	−0,61	0,17	0,28	4,62	2,60	4,461	20,412	1,818
BUEIRO SIMPLES TUBULAR ø200																														
72960	15°	15°	30°	3,08	0,20	2,90	0,63	0,45	0,40	0,30	0,20	2,35	4,10	3,65	0,10	2,90	0,15	0,30	2,90	0,10	0,45	2,90	0,00	0,28	0,40	5,58	3,20	6,405	27,187	2,702
72970	15°	20°	30°	3,15	0,20	2,90	0,70	0,45	0,40	0,30	0,20	2,35	4,51	3,97	0,10	2,91	0,15	0,30	2,94	0,10	0,45	3,45	−0,25	0,25	0,39	5,84	3,20	7,029	28,606	2,803
72980	15°	30°	25°	3,24	0,20	2,90	0,78	0,46	0,40	0,30	0,20	2,35	5,05	4,41	0,10	3,00	0,15	0,30	3,12	0,10	0,45	4,14	−0,77	0,22	0,38	5,97	3,20	7,907	30,627	2,870

P M S
PREFEITURA MUNICIPAL DE SCHROEDER

QUADRO TÉCNICO:
EXTENSÃO: 3.557,60 m
LARGURA PISTA ROLAMENTO: 7,0 m
ACOSTAMENTO: 1,5 m CADA LADO
ÁREA PISTA: 25.157,88m²*
Á. ACOSTAMENTO: 10.661,12 m² *
ÁREA TOTAL A PAVIMENTAR: 35.819,00 m²
*Considerando 04 Embocaduras

TITULO: PAVIMENTAÇÃO ASFÁLTICA
RUA JOINVILLE E ESTRADA DUAS MAMAS

ESPECIFICAÇÃO: SEÇÃO TRANSVERSAL DAS EMBOCADURAS DE SOLO NATURAL

TRECHO: 01-02-03-04-05-06-07 e 08
A PARTIR DA ESTACA OPP ATÉ ESTACA 177+17,60m PF

DATA: 10/10/2011
DESENHO: ILCEU BACHMANN
FOLHA: 10/11

PROPRIETÁRIO:
PREFEITURA MUNICIPAL DE SCHROEDER
PREFEITO: FELIPE VOIGT

RESP. TÉCNICO PROJETO:
ENG° CIVIL ADILSON GORNIACK
CREA 027,947-3